CQM80W2V

Campana de Módulos Led de 80W

Producto

Dimensiones

Medidas en mm

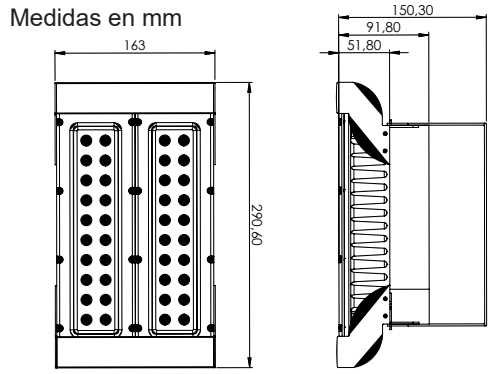

Datos Técnicos

Entrada:	110~250Vac 50/60Hz
Potencia:	80W
Nº de LEDs:	40 chips XT-E de CREE
Factor Potencia:	>0.95
Eficiencia Luminica:	102 lm/w
Potencia LED:	2W
Flujo Luminoso:	8169 lm (BF) 8029 lm (BN) 7793 lm (BC)
Intensidad Luminosa:	9907cd
Grado de IK:	09
Grado de IP:	IP65
Temp. Trabajo:	-20ºC +50ºC
Nº Conmutaciones:	30.000
Certificaciones:	CE, RoHS
Eficiencia Energética:	A+
Vida útil:	50.000h (L70:B50)
Regulación:	Si, (Opcional)
Peso:	3280 gramos

Datos Fotométricos

Ángulo de apertura =45º, 60º, 120º
Flujo Luminoso =8169 lm
Tª de color CCT =5700K (BF)
CRI =>80

Luz Fría 60º

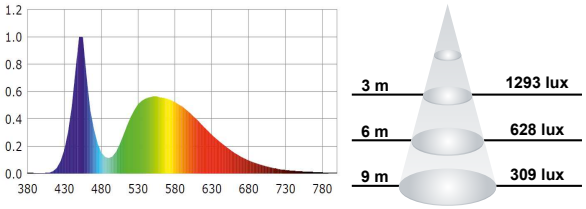

Ángulo de apertura =45º, 60º, 120º
Flujo Luminoso =8029 lm
Tª de color CCT =4000K (BN)
CRI =>80

Luz Neutra 60º

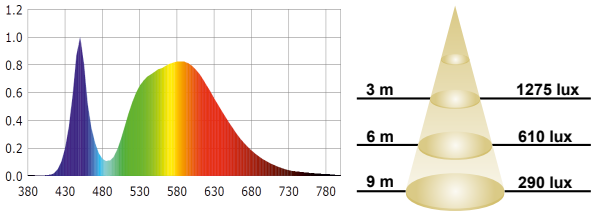

Ángulo de apertura =45º, 60º, 120º
Flujo Luminoso =7793 lm
Tª de color CCT =3000K (BC)
CRI =>80

Luz Cálida 60º

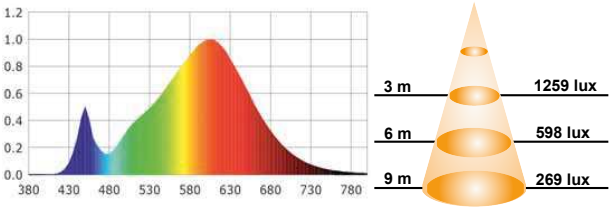

Curva de Distribución Luminosa

Luz Neutra 60º

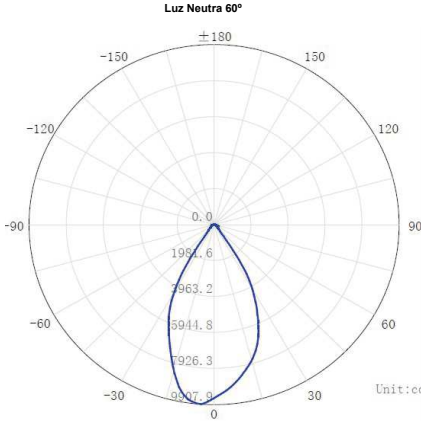

Chip utilizado

CREE

ThreeLine TECHNOLOGY