THREELINE
SPAIN

PRG50W

Proyector LED de 50W

FICHA TÉCNICA · DATOS DEL PRODUCTO

THREELINE
SPAIN

PRG50W

Proyector LED de 50W

HIGH EFFICIENCY
120 lm/W

RECOMENDADO

EDIFICIOS Y FACHADAS
JARDINES
TERRAZAS

CARACTERÍSTICAS PRINCIPALES

AHORRO ENERGÉTICO DE HASTA 80%
GAMA PRG FILTRO ANTICONDENSACIÓN

BENEFICIOS DE ESTE PRODUCTO

DISEÑO EXCLUSIVO
FÁCIL INSTALACIÓN

PRO

3 WARRANTY

HQ HIGH QUALITY

C/Pulimentadores,1
02640 Almansa (Albacete)
T. 967 318 293 · F. 96 340 002
tl@threeline.es · **www.threeline.es**

THREELINE
SPAIN

FICHA TÉCNICA · DATOS DEL PRODUCTO

Datos eléctricos	
Entrada	110 ~ 240Vac
Frecuencia de red	50/60Hz
Potencia	50W
Factor Potencia	>0,95
Nº de LEDs	100 chips SMD2835
Potencia del LED	0.50W
Clase protección IEC	Clase I
Datos fotométricos	
Eficiencia luminosa	120 lm/w
CRI (Ra)	>80
Flujo luminoso (Nominal / Real) CCT	7500 / 6000 lm · 6000K · BF 7450 / 5920 lm · 4000K · BN 7400 / 5840 lm · 3000K · BC
Intensidad luminosa	2266cd
SDCM Desviación estándar ajuste de color	1
Grado de apertura	120
Temp. Trabajo	-10ºC +40ºC
Nº conmutaciones	60.000
Certificaciones	CE, RoHS,
Eficiencia Energética	A+
Vida útil	40.000h (L70:B10)
Materiales y características físicas	
Cuerpo	Fundición de Alumínio
Difusor	Vidrio Templado
Reflector	Aluminio
Soporte	Fundición de Alumínio
Acabado	Negro RAL 9005
Test hilo Incandescente	650ºC, 30s
Medidas en mm (largo x ancho x alto)	251 X 66 X 337
Peso (gr)	2365
Filtro anticondensación	Incluido
Características	
Grado IP	65
Grado IK	08
Opciones	
Posibilidad de regulación	NO
Posibilidad de Kit de Emergencia (KE)	NO
Posibilidad de Sensor de Movimiento (SP)	SI (SP65, Color del Sensor Negro)
Embalaje	
Unidades (piezas/unidad)	6

C/Pulimentadores,1
02640 Almansa (Albacete)
T. 967 318 293 · F. 96 340 002
tl@threeline.es · **www.threeline.es**

H (m)	Diámetro (m)	Emax (lx)
1	2,38	2190
2	4,76	548
3	7,14	243
4	9,52	137

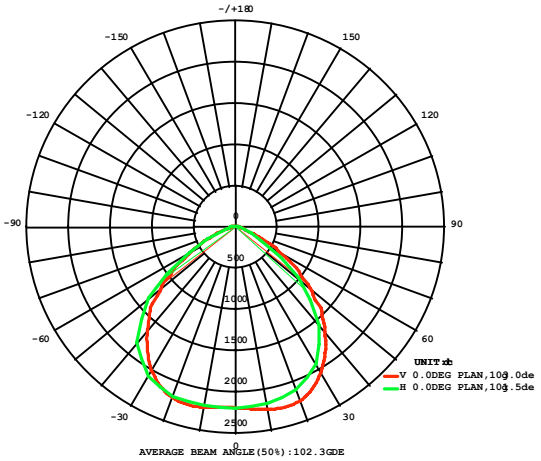

Medidas en mm

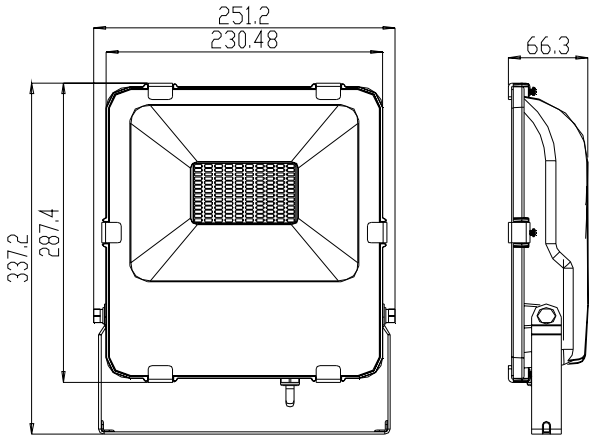

Referencias

		W			CCT	CRI	SP
PRG50WBFNE	NE	50 W	6000 lm	120°	BF: 6000K	> 80	PRG50WSPBFNE
PRG50WBNNE	NE	50 W	5920 lm	120°	BN: 4000K	> 80	PRG50WSPBNNE
PRG50WBCNE	NE	50 W	5840 lm	120°	BC: 3000K	> 80	PRG50WSPBCNE

Recomendaciones de uso

Se recomienda para un uso diario maximo de entre 14h a 16h.

Instalación

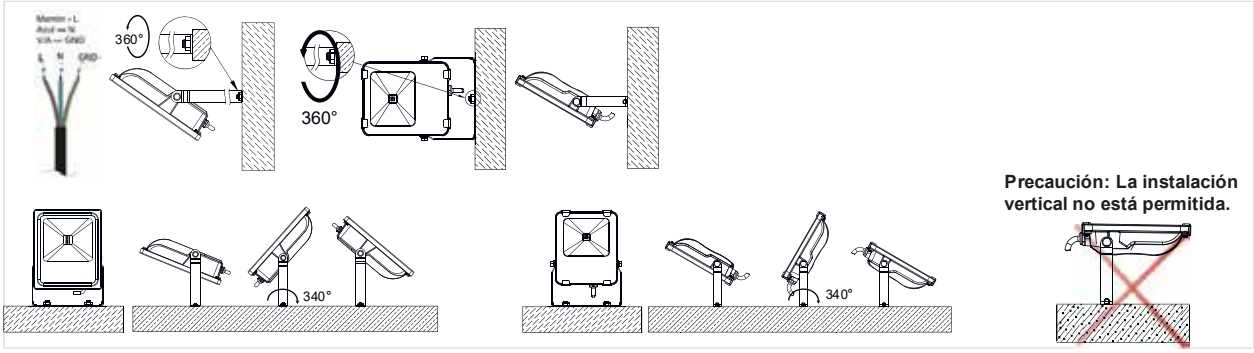

IP65 · PRO · 120° · 1 seg · 2 seg · OFF ON X60.000 · 40.000h · A 0.23 · cos Ø >0.95 · CRI >80

C/Pulimentadores,1
02640 Almansa (Albacete)
T. 967 318 293 · F. 96 340 002
tl@threeline.es · **www.threeline.es**